Lista plików i folderów

Foldery i pliki tworzone są na HDD i na karcie microSD, jak pokazano poniżej.
Są one tworzone tylko wtedy, gdy są konieczne.

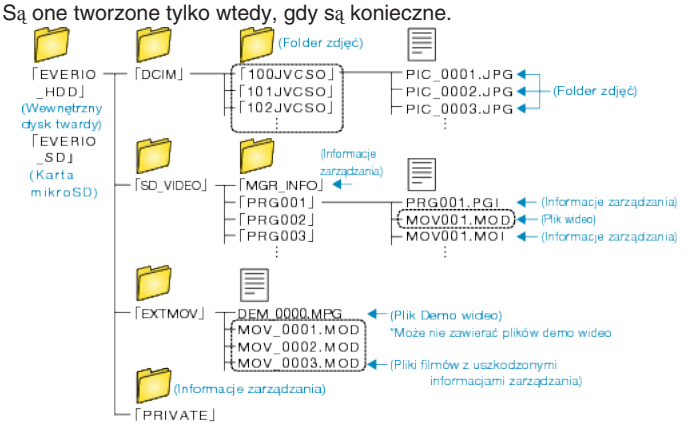

OSTROŻNIE:

- Jeśli foldery lub pliki zostaną z komputera usunięte/przeniesione/zostanie zmieniona ich nazwa, nie będzie można już odtworzyć tych plików na urządzenie.