本体前面

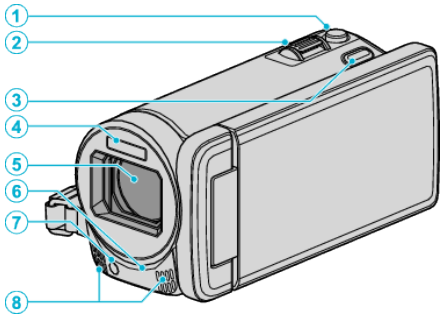

1 SNAPSHOT(静止画撮影)ボタン

- 静止画を撮影します。

2 ズーム/音量レバー

- 撮影中:撮影の範囲を調節できます。
- 再生中(一覧表示):前または後ろのページに移動します。
- 動画再生中:音量を調節します。

3 AF ボタン

- 人物の顔やタッチしたエリアに合わせて、フォーカスと明るさが自動的に調節されます。

4 フラッシュ

5 レンズ/電動レンズカバー

- レンズやレンズカバーは、さわらないでください。
- 撮影中に、レンズを指などでふさがないようにしてください。

6 リモコン受光部

7 ライト

- 暗い場所で撮影するときは、ライトを点灯しましょう。

8 ステレオマイク

- 動画の撮影中に、マイクを指などでふさがないようにしてください。